0 601 675 002 – GKT 55 GCE

Référence article	0 601 675 002
EAN	3165140607766
1 lame de scie circulaire, Top Precision Best for Wood, 165 x 1,8/1,3 x 20 mm, 48 2 608 642 384	✓
1 rail de guidage FSN 1600 1 600 Z00 00F	✓
Calage L-BOXX pour outil 1 600 A00 2UK	✓
L-BOXX 374 1 600 A01 2G3	✓

Données Techniques

Caractéristiques techniques

Puissance absorbée nominale	1.400 W
Régime à vide	3.600 – 6.250 t/min
Poids	4,7 kg
Diamètre de la lame de scie	20 mm
Ø de la lame de scie	165 mm
Plaque de base	310 x 240 mm
Angle d'inclinaison	-1 - 47 °
Dimensions de l'outil (longueur)	367 mm
Dimensions de l'outil (hauteur)	231 mm
Longueur du câble	4 m
Dimensions de l'emballage (longueur x largeur x hauteur)	370 x 440 x 355 mm
Tension, électrique	230 V
Niveau de bruit	Le niveau sonore pondéré A de l'outil électroportatif est typiquement de : niveau de pression acoustique dB(A) ; niveau de puissance acoustique dB(A). Incertitude K = dB.

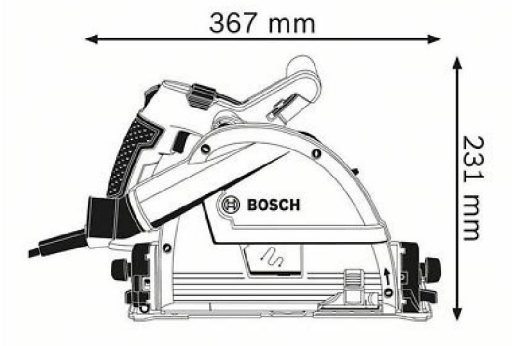

Épaisseur des copeaux

Profondeur de coupe sans rail de guidage (90°)	57 mm
Profondeur de coupe sans rail de guidage (45°)	42 mm

Informations sur les bruits et vibrations

Niveau de pression acoustique	92 dB(A)
Niveau de puissance acoustique	103 dB(A)
Incertitude K	3 dB

Information Ventes

Positionnement

- Très grande précision pour des coupes nettes

Avantage utilisateur

- Coupes extrêmement précises grâce aux composants de grande qualité, à la lame Top Precision et au système de rails de guidage parfaitement adapté
- Grand confort de travail surtout en intérieur grâce à l'aspiration efficace des poussières et à la lame silencieuse
- Fonction de présélection de vitesse permettant d'effectuer des coupes dans une multitude de matériaux